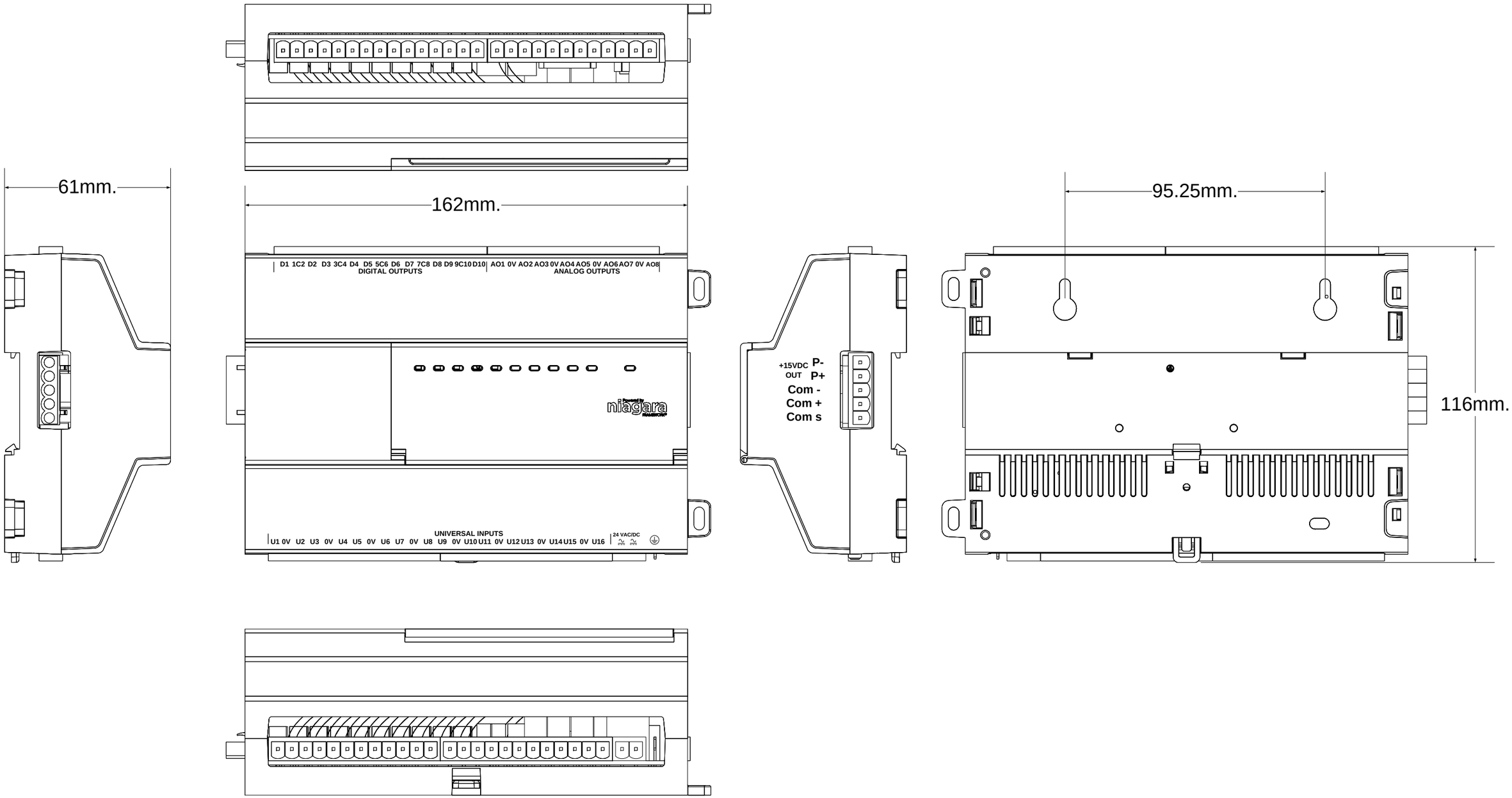
61mm.
162mm.
95.25mm.
116mm.
D1 1C2 D2 D3 3C4 D4 D5 5C6 D6 D7 7C8 D8 D9 9C10 D10
DIGITAL OUTPUTS
AO1 0V AO2 AO3 0V AO4 AO5 0V AO6 AO7 0V AO8
ANALOG OUTPUTS
powered by niagara FRAMEWORK
UNIVERSAL INPUTS
U1 0V U2 U3 0V U4 U5 0V U6 U7 0V U8 U9 0V U10 U11 0V U12 U13 0V U14 U15 0V U16
24 VAC/DC
+15VDC OUT
P-
P+
Com -
Com +
Com s

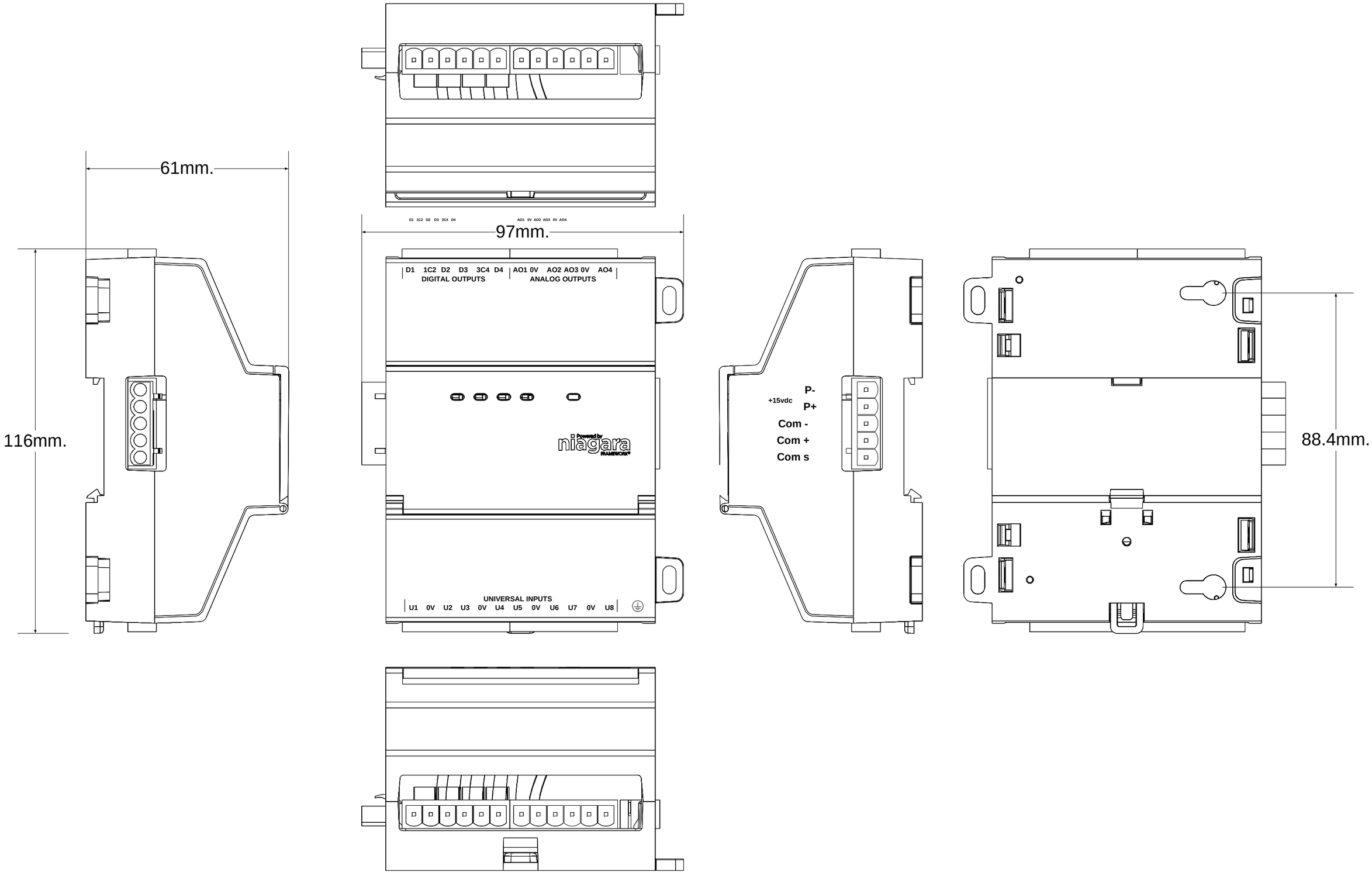
61mm.
116mm.
D1 1C2 D2 D3 3C4 D4
AO1 0V AO2 AO3 0V AO4
97mm.
D1 1C2 D2 D3 3C4 D4
DIGITAL OUTPUTS
AO1 0V AO2 AO3 0V AO4
ANALOG OUTPUTS
Powered by
niagara
FRAMEWORK
UNIVERSAL INPUTS
U1 0V U2 U3 0V U4 U5 0V U6 U7 0V U8
+15vdc
P-
P+
Com -
Com +
Com s
88.4mm.

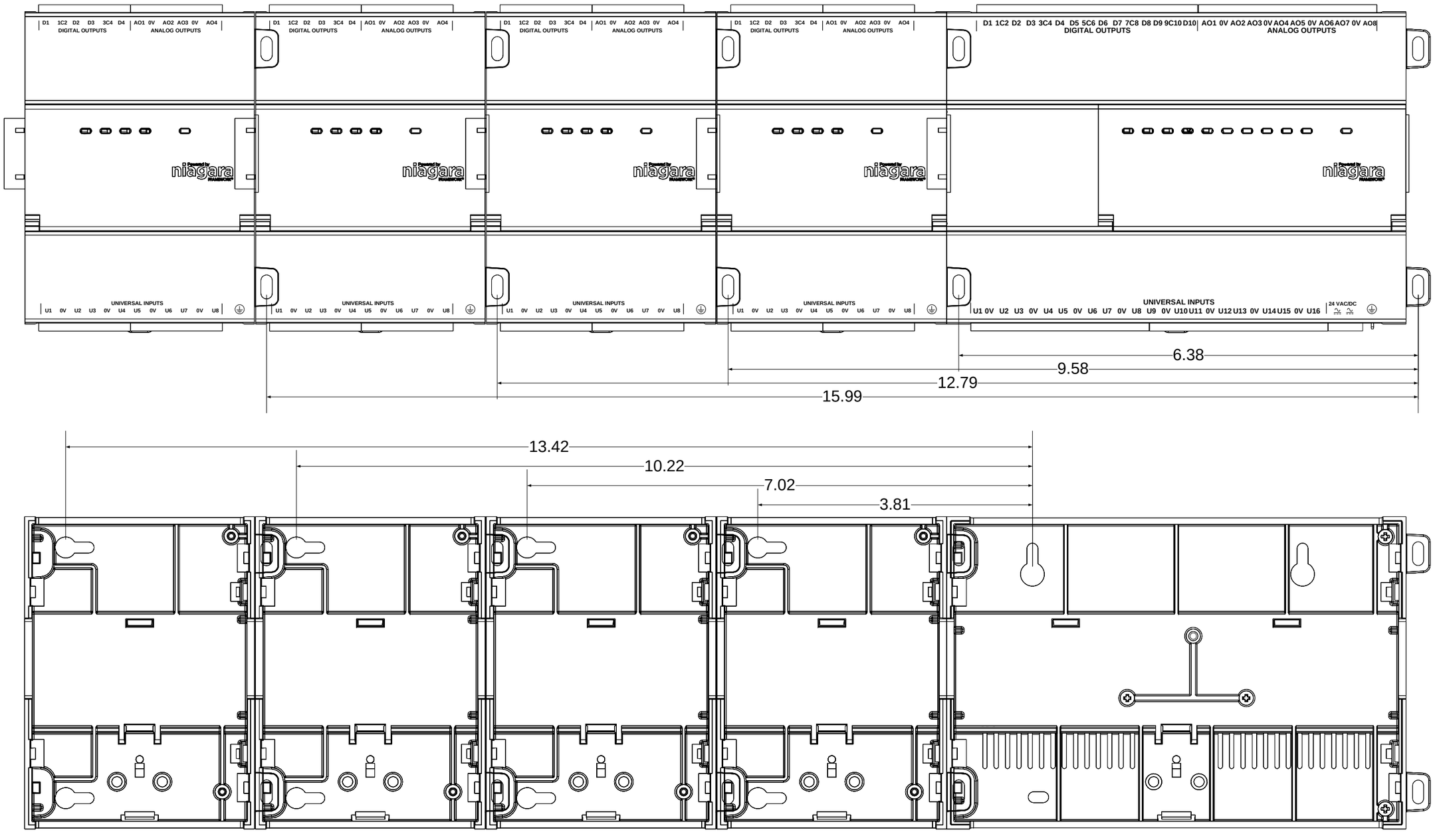
D1 1C2 D2 D3 3C4 D4 AO1 0V AO2 AO3 0V AO4
DIGITAL OUTPUTS
ANALOG OUTPUTS
D1 1C2 D2 D3 3C4 D4 D5 5C6 D6 D7 7C8 D8 D9 9C10 D10 AO1 0V AO2 AO3 0V AO4 AO5 0V AO6 AO7 0V AO8
DIGITAL OUTPUTS
ANALOG OUTPUTS
UNIVERSAL INPUTS
U1 0V U2 U3 0V U4 U5 0V U6 U7 0V U8
U1 0V U2 U3 0V U4 U5 0V U6 U7 0V U8 U9 0V U10 U11 0V U12 U13 0V U14 U15 0V U16
24 VAC/DC
6.38
9.58
12.79
15.99
13.42
10.22
7.02
3.81

D1 1C2 D2 D3 3C4 D4 D5 5C6 D6 D7 7C8 D8 D9 9C10 D10
DIGITAL OUTPUTS
AO1 0V AO2 AO3 0V AO4 AO5 0V AO6 AO7 0V AO8
ANALOG OUTPUTS
Powered by
niagara
FRAMEWORK
UNIVERSAL INPUTS
U1 0V U2 U3 0V U4 U5 0V U6 U7 0V U8 U9 0V U10 U11 0V U12 U13 0V U14 U15 0V U16
24 VAC/DC

D1 1C2 D2 D3 3C4 D4
DIGITAL OUTPUTS
AO1 0V AO2 AO3 0V AO4
ANALOG OUTPUTS
Powered by
niagara
FRAMEWORK
UNIVERSAL INPUTS
U1 0V U2 U3 0V U4 U5 0V U6 U7 0V U8

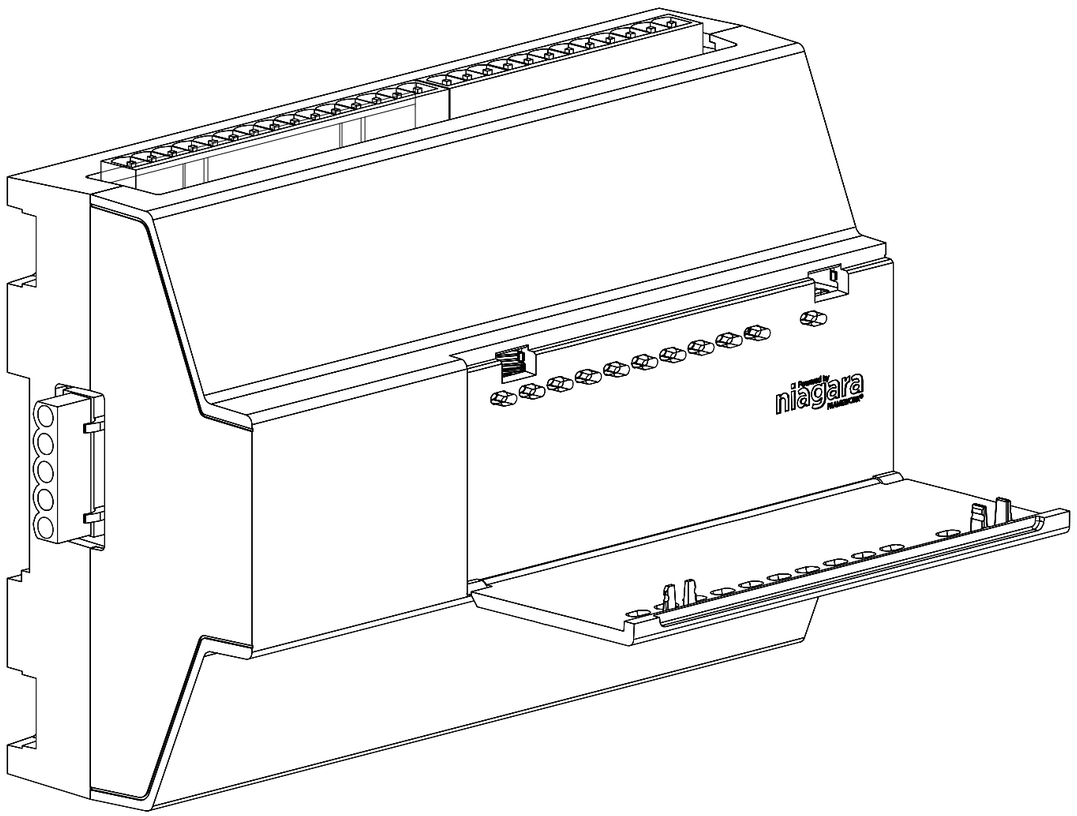
niagara

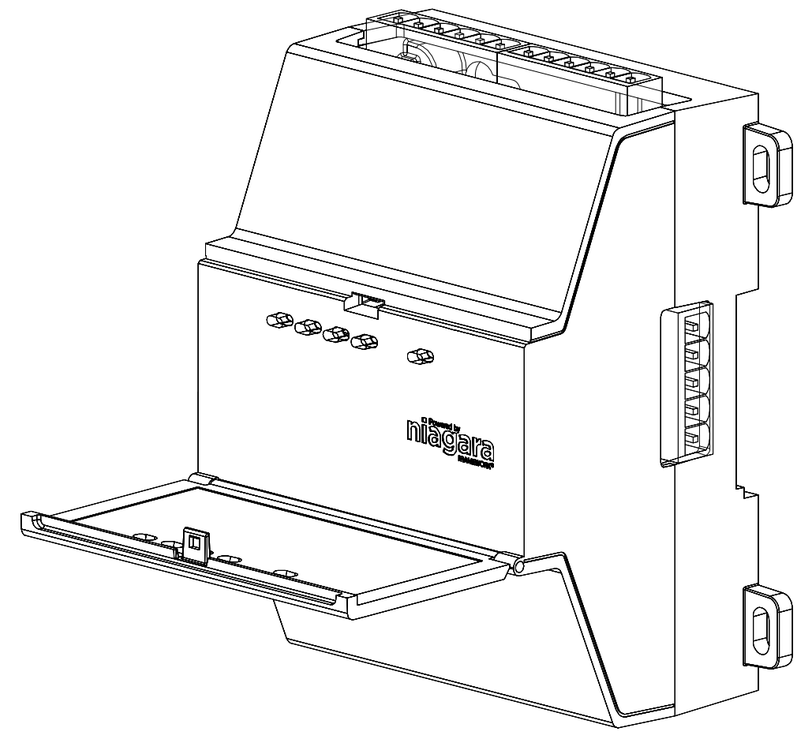
niagara